Сайт: **technoklass.by**
Email: **sales@technoklass.by**
Телефон: **+ 375 (29) 549-22-22**

Коммерческое предложение

№ 53 от 08-05-2024

Вытяжка Jet air Pipe BL/A/43

1 739 руб

(Цена без учета доставки)

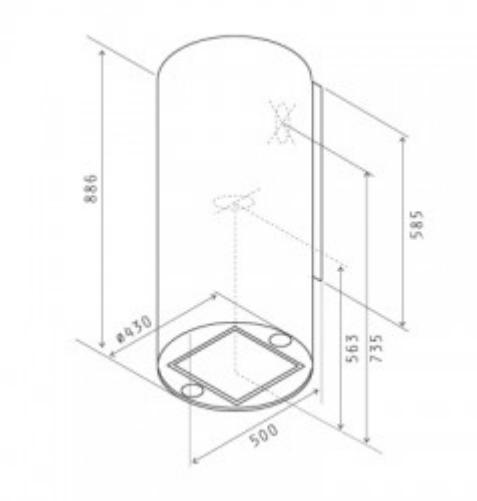
886
585
ø930
563
735
500

Общие характеристики:

Количество скоростей	3
Производительность мотора	1200 куб.м/ч
Производительность отвода	900 куб. м/ч
Стиль	современный
Тип управления	кнопочное
Цвет корпуса	корпус: черный черный
Цвет окантовки/панели	черный
Элементы управления	кнопочное
Вид	пристенная
Дата выхода на рынок	2014 год
Конструкция	коробчатая

Габариты:

Максимальная высота	86 см
Ширина	43 см
Ширина встраивания	43 см
Высота	88.6 см
Глубина	50 см
Диаметр патрубка воздуховода	150 мм

Конструкция:

Количество двигателей	1
Потребляемая мощность	290 Вт
Угольный фильтр (в комплекте)	нет
Фильтр	жировой
Антивозвратный клапан	есть
Короб (в комплекте)	нет
Материал корпуса	Сталь
Периметральное воздухопоглощение	нет

Освещение:

Регулировка яркости освещения	нет
Тип освещения	галогенная лампа
Количество ламп освещения	2
Мощность каждой лампы	20 Вт

Функциональность:

Интенсивный режим	нет
Постоянная вентиляция	нет
Режимы работы	отвод/рециркуляция
Сенсор влажности и задымленности	нет
Дистанционное управление	нет
Ионизация	нет

Шум:

Максимальный уровень шума	55 Дб
Минимальный уровень шума	45 Дб