Коммерческое предложение

№ 56 от 05-05-2024

Духовой шкаф Graude BM 60.2 W

1 808 руб

(Цена без учета доставки)

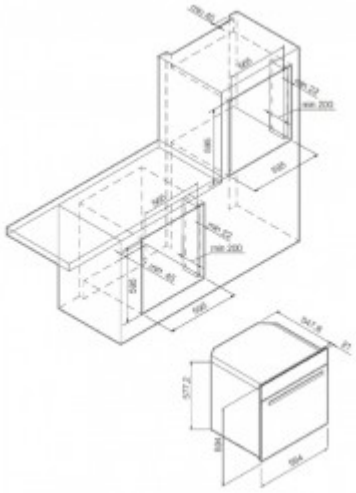

Общие характеристики:

Объем духовки	73 л
Способ подключения	независимая
Тип духовки	электрическая
Цвет	белый
Конвекция	есть

Духовой шкаф:

Защитное отключение	есть
Количество стекол дверцы духовки	три
Максимальная температура	250 °C
Подсветка камеры	есть
Тип гриля	электрический
Вентилятор охлаждения	есть
Дверца духовки	откидная

Режимы работы духового шкафа:

Программа размораживания	есть
Число режимов нагрева	10
Гриль	есть

Управление и индикация:

Система защиты от детей	есть
Таймер	есть
Часы	есть
Дисплей	есть
Переключатели	сенсорные

Габариты и вес:

Ширина	59.4 см
Высота	59.4 см
Глубина	56.8 см