Сайт: **technoklass.by**
Email: **sales@technoklass.by**
Телефон: **+ 375 (29) 549-22-22**

Коммерческое предложение

№ 63 от 03-05-2024

Варочная панель ASKO HI1355G

3 227 руб

(Цена без учета доставки)

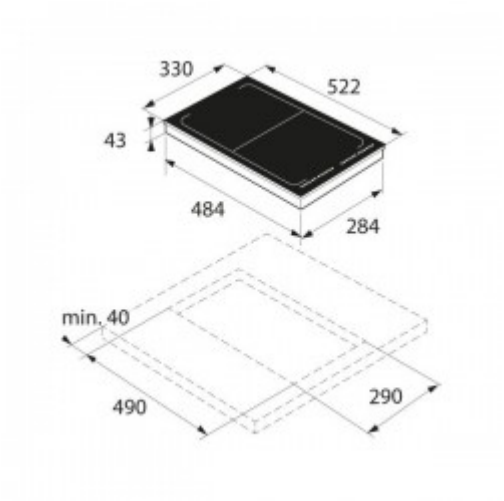
330
522
43
484
284
min. 40
490
290

Энергетическая эффективность
Электрический духовой шкаф
Изготовитель
ASKO
Модель
H13550
Низкий расход электроэнергии
A
B
C
D
E
F
G
Высокий расход электроэнергии
Потребление электроэнергии (кВт·ч)
Полезный объем (л)
Тип:
Корректированный уровень звуковой мощности, дБА
0

Общие характеристики:

Тип панели	индукционная
Установка	независимая

Особенности:

Защитное отключение конфорок	есть
Индикатор остаточного тепла	есть
Цвет панели конфорок	черный

Конфорки:

Всего конфорок	2
Конфорок индукционных	2
Материал панели	стеклокерамика

Панель управления:

Расположение панели управления	спереди
Таймер конфорок	есть
Дизайн ДОМИНО	есть
Кнопка блокировки панели	есть
Переключатели	сенсорные

Габариты и вес:

Ширина для встраивания	29 см
Глубина для встраивания	49 см