Сайт: **technoklass.by**
Email: **sales@technoklass.by**
Телефон: **+ 375 (29) 549-22-22**

Коммерческое предложение

№ 92 от 05-05-2024

Микроволновая печь Smeg FMI425X

2 294 руб

(Цена без учета доставки)

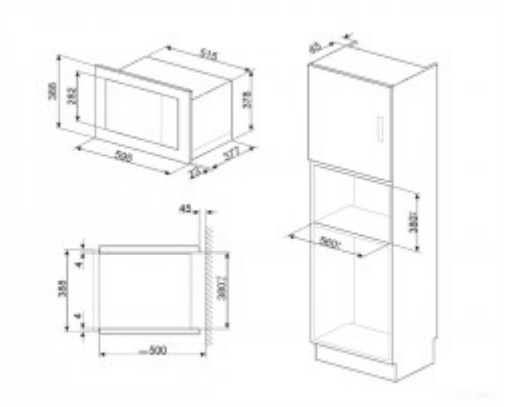
515
378
577
500
20
45
4
388
4
3807
500
560
3807

Общие характеристики:

Объём	25 л
Расположение	встраиваемое
Специальная отделка	есть
Тип	микроволны и гриль
Цвет корпуса	нержавеющая сталь
Гриль	есть

Комплектация:

Посуда	нет
Решеток для гриля в комплекте	1
Пароварка	нет

Конструкция:

Ретродизайн	нет
Вертел	нет
Внутреннее покрытие камеры	нерж. сталь
Возможность остановки поворотного стола	нет
Открывание дверцы	кнопка

Мощность:

Количество уровней мощности	5
Мощность гриля	1000 Вт
Потребляемая мощность	1450 Вт
Мощность микроволн	900 Вт

Управление и индикация:

Тип управления	электронное
Отложенный старт	нет
Часы	есть
Блокировка от детей	есть
Инверторное управление мощностью	нет
Индикация	светодиодная

Функциональные особенности:

Быстрый старт	есть
Количество программ	5
Поэтапное приготовление	нет

Приготовление на пару	нет
Режим удаления запахов	нет
Сохранение пользовательских программ	нет
Автоматическая разморозка	есть
Автоматическое поддержание температуры	нет
Автоматическое приготовление	есть
Очистка паром	нет

Габариты и вес:

Ширина	56 см
Вес	18.5 кг
Высота	38 см
Глубина	45 см
Диаметр поддона	315 мм